PAULY

Fotoelektrik Pauly GmbH & Co. KG, Wahrbrink 6, D-59368 Werne, Telefon 02389/40227-70, Telefax 02389/40227-77, www.pauly-lichtschranken.de

Selbstüberwachende kaskadierbare Rotlicht-Reflexlichtschranke mit Glanzunterdrückung und forciertem Nahbereich Typ JP198-1

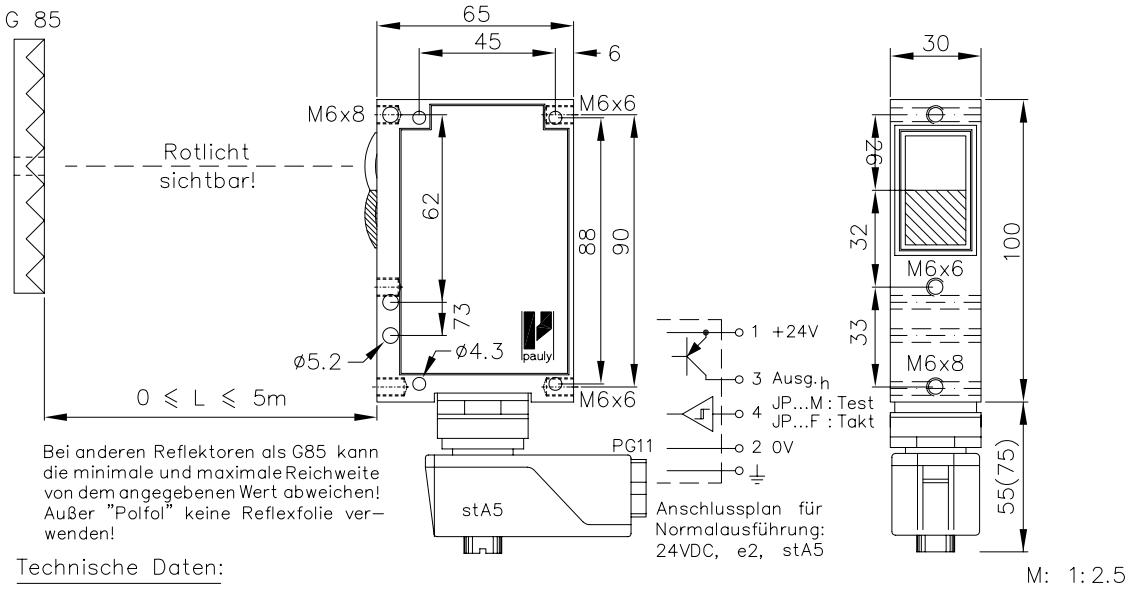

Bei anderen Reflektoren als G85 kann die minimale und maximale Reichweite von dem angegebenen Wert abweichen! Außer "Polfol" keine Reflexfolie verwenden!

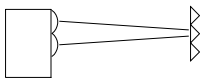

0 – 5m

Selbstüberwachende kaskadierbare Reflexlichtschranke mit Rotlicht, Glanzunterdrückung und forciertem Nahbereich

JP198-1

Best.-Nr.:

1099

Technische Daten:

Gehäuse	Al-Guss
Gewicht	ca. 350g
Schutzart	IP65
Anschluss	4+1-pol. Stecker stA5
Versorgung	24VDC/70mA ohne Last
Ausgang	pnp 60mA k.-fest, e2
Signalart	Rechteckschwg. ~6:6ms
Sendelicht	LED 650nm
Gleichlichtfestigkeit	>80kLx
Störunterdrückung	Zwangssynchronisation
Spiegelglanzunterdr.	Polarisation
Strahlquerschnitt	ca. 90mm/5m
Schaltanzeige	LED, grün
Pegelanzeige	DIANA, i
Betriebstemperatur	-25...+60°C

Achtung:

Zum Betrieb muss der Testeingang (JP198-1M) an die Betriebsspannung Ub angeschlossen sein! Beachten Sie bitte unseren Schaltungsvorschlag im Anhang.

Sonderausführungen:

Anschluss	4-pol. Stecker stLU4
	6+1-pol. Stecker stH7
	6+1-pol. Stecker stA7
	5+1-pol. Nr.-Kabel K6

wärmegeschütztes Optiksystem, pl
wenn Kühlwasserflansch, dann gefräste Seitenwand, y

Zubehör:

Steuergerät mit selbstüberwachenden Relais, Typ PP2128ST oder PP2129ST
Reflektor
Blenden, Spezialfilter
Kühlwasserflansch KW19
Wärmeschild & Staubschutztubus (K)JT19
Justageflansch JF19H(1)
Rohrkrümmerjustage JR19(2&3)

Anwendungshinweise:

Diese Lichtschranke wird vornehmlich als Sicherheitslichtschranke eingesetzt. Hierzu ist ein Steuergerät mit selbstüberwachenden Relais erforderlich, z.B. PP2128ST.
Die Besonderheit liegt darin, dass mehrere Lichtschranken kaskadiert werden können. Das Ausgangssignal eines Gerätes steuert das folgende Gerät am Eingang "Takt" an. Das erste Gerät hat jeweils die Typenbezeichnung JP198-1M und ist extern testbar, während die nachfolgenden Geräte die Bezeichnung JP198-1F haben und nicht testbar sind.
Das Ausgangssignal des letzten Gerätes wird in das Steuergerät geleitet.
Der Eingang "Test" (JP198-1M) am ersten Gerät ermöglicht die Testung des gesamten Systems. Klemme Test auf 0V = Gerät abgeschaltet, Klemme Test auf + Betriebsspannung = Gerät arbeitet.
Bei der Anordnung als Lichtgitter o. ä. muss unter allen Umständen darauf geachtet werden, dass die Abstände der neben- oder übereinanderliegenden Lichtschranken so groß sind, dass kein Gerät ein anderes Gerät beeinflusst, da sonst die Sicherheitsfunktion nicht gewährleistet ist.
Die Pegelanzeige "DIANA" (DIgital ANaloge Anzeige) zeigt ca. 20- bis 25-fachen Pegel oberhalb der Ansprechschwelle an. Zur einwandfreien Funktion der Lichtschranke ist es nicht erforderlich, dass alle DIANA-LED's leuchten! *D_ 1099 1.TXT*

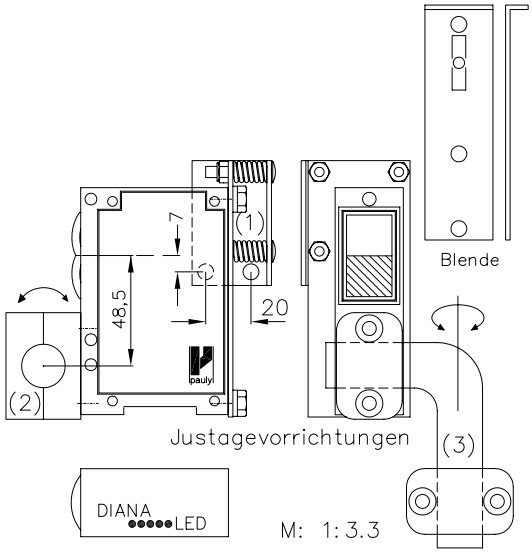

1099 D
D_ 1099 1
(13.05.98 tb)
(24.02.05 mj)
(14.06.05 tb)
12.09.05 tb

Entwurf und Ausführung der Geräte und ihrer Elektronik sind geistiges Eigentum der "Firma Fotoelektrik Pauly GmbH & Co. KG". Innenschaltbilder können daher aus urheberrechtlichen Gründen nicht abgegeben werden. Technische Änderungen und Irrtum vorbehalten. Nachdruck oder auszugsweise Kopien dieses Datenblattes sind nur mit Genehmigung der "Firma Fotoelektrik Pauly GmbH & Co. KG" und mit Quellenangabe gestattet. Zuwiderhandlung strafbar.